Відомість креслень основного комплекту марки КМ

Аркуш	Найменування	Примітки
1	Загальні дані (початок)	
2	Загальні дані (закінчення)	
3	План на відмітці +0.400 та +3.400. Експлікація приміщень. Специфікація заповнення прорізів	
4	Розріз "1-1", "2-2".	
5	Фасад А/10-Б/10. Фасад Б/10-А/10	
6	Фасад 1/10-2/10. Фасад 2/10-1/10.	
7	План розміщення перемичок на 1-му поверсі.План розміщення перемичок на 2-му поверсі.	
8	Плита перекриття(опалубка). Відомість витрат сталі.	
9	Плита перекриття 1-го поверху (армування). Плита перекриття 2-го поверху (армування).	
10	План фундаментів(опалубка). Відомість витрат сталі. Вузол Б(опалубка).	
11	План фундаментів(армування). Специфікація елементів. Вузол В. Вузол Г.	
12	Розріз "Б-Б". Відомість витрати сталі.	

Загальні вказівки

1. Проект розроблено на основі завдання на проектування.
2. За умовну відмітку 0.000 прийнята відмітка, що відповідає абсолютній відмітці 354,40 ГП.
3. Проект розроблено для I-го району кліматичного районування України, згідно з ДСТУ-Н Б В.1.1-27:2010.
4. Температура зовнішнього повітря найбільш холодної доби: -26°С.
5. Температура зовнішнього повітря найбільш холодної п'ятиденки: -22°С.
6. Нормативне значення швидкісного натиску вітру, згідно із ДБН В.1.2-2:2006: 520 Па.
7. Нормативне значення ваги снігового покрову, згідно із ДБН В.1.2-2:2006: 1390 Па.
8. Ступінь вогнестійкості, згідно із ДБН В.1.1-7-2002: IIIа.
9. Клас наслідків будівлі, згідно із ДСТУ Н Б В.1.2-16:2013: СС1;
10. Матеріали для зварювання приймати за таблицею Ж.1 ДБН В.2.6-198:2014.
11. Креслення металеві конструкцій розроблені марки КМ і є основою для розробки креслень марки КМД.
12. Тимчасові нормативні навантаження прийняти у відповідності з ДБН В.1.2-2 2006.
13. Матеріал конструкцій - сталь С235, С255, 08ПС.
14. Всі заводські з'єднання - зварні. Монтажні з'єднання - болтові. Після встановлення конструкцій в проектне положення та їх фіксації монтажними болтами необхідно обварити болтові з'єднання та виконати антикорозійний захист.
15. Виготовлення і монтаж конструкцій виконувати у відповідності ДСТУ Б В.2.6-199:2014, ДСТУ Б В.2.6-200:2014.
16. Матеріали для зварювання: для механізованого зварювання використовувати матеріали, які забезпечують з'єднання встик однакові по міцності з основним матеріалом; для ручного зварювання - електроди типу Э42А за ГОСТ 9467-88.
17. Монтажні з'єднання виконувати електрозварюванням у відповідності з ГОСТ 5264-80 та ГОСТ 11534-75.
18. Антикорозійний захист металевих елементів виконувати фарбуванням за два рази емаллю ПФ 115 ГОСТ 6465-76* по грунтовці ГФ021 ГОСТ 25129-82.
19. Всі роботи по влаштуванню металевих кострукцій повинні виконуватись згідно з ПВР, розробленого спеціалізованою ліцензованою організацією та згідно із ДБН А.3.2-2-2009.
20. Величину катетів всіх зварних швів прийняти по товщині найменшого елементу, який зварюється.
21. Роботи по зведенню будівель і споруд необхідно виконувати по затвердженому ПВР, в якому разом із загальними вимогами ДБН А.3.1-5-2016 повинні бути передбачені: послідовність встановлення конструкцій; міроприємства, що забезпечують точність установки; просторову незмінність конструкцій в процесі їх укрупненої збірки і встановлення в проектне положення; стійкість конструкцій і частин будівлі в процесі зведення; ступінь укрупнення кострукцій і безпечні умови праці.

Сумісний монтаж конструкцій і обладнання необхідно виконувати згідно з ПВР, робіт, взаємоув'язані схеми монтажних ярусів і зон, графіки підйому конструкцій і обладнання.

В необхідних випадках в складі ПВР повинні бути розроблені додаткові технічні умови, направлені на підвищення будівельної технологічності монтуємих конструкцій, які повинні бути в установленому порядку погоджені з організацією-розробником проекту і внесені зміни у виконавчі креслення.

ПОГОДЖЕНО:

Зам.інв.№

Підпис і дата

Інв. № ориг.

Технічні рішення, прийняті у проектній документації, відповідають вимогам екологічних, санітарно-гігієнічних, протипожежних та інших діючих норм і правил, що діють на території України і забезпе дотриманні заходів, передбачених проектними рішеннями.

Головний інженер проекту К. О. Приліпко

АктивПроект

Зм.	Кіл.	Арк.	№ док.	Підпис	Дата
ГІП		Приліпко			28.12.21
Гол. констр.		Ворончак			28.12.21
Норм.к.		Поперечний			28.12.21
Перевірив		Ворончак			28.12.21
Розробив		Фень			28.12.21

2121-ДРУЖБА-АБ.10

Реконструкція майнового комплексу будівель складського призначення з приймання,первинної обробки,зберігання та відвантаження зерна за адресою:Тернопільська обл.,смт.Дружба

Адміністративно-побутовий комплекс

Стадія	Аркуш	Аркушів
ПП	1	12

Загальні дані (початок)

ТОВ "АктивПроект"
м. Київ

Формат А3

Конструктивні рішення

Металеві конструкції запроектовані у відповідності з вимогами ДБН В.2.6-198:2014 «Сталеві конструкції. Норми проектування, виготовлення і монтажу» та ДБН В.1.2-2:2006 «Навантаження і впливи. Норми проектування».

Стійки - металеві із прокатного профілю.
Балки - металеві із прокатного профілю.
Зв'язки - металеві із прокатного профілю.

Навантаження і впливи

Навантаження на конструкції та всі коефіцієнти прийняті згідно із технологічним завданням та ДБН В.1.2.-2:2006 "Навантаження та впливи".

№ п/п	Найменування	Одиниці виміру	Нормативне значення	Коеф. γ_{fm}/γ_{fn}	Коеф. динам. γ_d	Розрахункове значення	Примітки
1	Власна вага	тс	-	$\frac{1.1}{1.0}$	-	-	Враховується ПК "Ліра"
2	Рівномірно розподілене навантаження	тс/м2	0.150	$\frac{1.3}{1.0}$	-	0.195	
3	Снігове навантаження	тс/м2	0.139	$\frac{1.04}{0.49}$	-	0.144	
4	Вітрове навантаження	тс/м2	0.052	$\frac{1.04}{0.21}$	-	0.054	
5	Технологічне	тс/м2	-	$\frac{1.1}{1.0}$	-	-	див. розрахунок

Коефіцієнти для розрахункових сполучень зусиль

№ п/п	Найменування	Вид навантаження	Коефіцієнти сполучень		
			1-ше основне	2-ге основне	Аварійне
1	Власна вага	Постійне	1.0	1.0	0.9
2	Рівномірно розподілене навантаження	Короткочасне	1.0	0.9	0.5
3	Снігове навантаження	Короткочасне	1.0	0.9	0.5
4	Вітрове навантаження	Короткочасне	1.0	0.9	0.5
5	Технологічне	Довготривале	1.0	0.95	0.8

Захист конструкцій від корозії

Захист металевих елементів конструкцій від коррозії виконувати у відповідності з нормами ДБН В.2.6-198:2014 та ДСТУ Б В.2.6-193:2013.

Антикорозійний захист металевих елементів виконувати фарбуванням за два рази емаллю ПФ 115 ГОСТ 6465-76* по грунтовці ГФ021 ГОСТ 25129-82.

Перелік актів огляду на приховані роботи

№ п/п	Найменування	Примітки
1	Приймання площ спирання сталевих конструкцій на фундаменти, включаючи	
	геодезичну перевірку відповідності їх фактичного положення проектному	
	(в плані й по висоті) зі складанням виконавчої схеми	
2	Вибірковий контроль швів зварних з'єднань	

ПОГОДЖЕНО:

Зам.інв.№

Підпис і дата

Інв. № ориг.

АктивПроект

Зм.	Кіл.	Арк.	№ док.	Підпис	Дата	2121-ДРУЖБА-АБ.10			
						Реконструкція майнового комплексу будівель складського призначення з приймання,первинної обробки,зберігання та відвантаження зерна за адресою:Тернопільська обл.,смт.Дружба			
ГІП		Приліпко			28.12.21	Адміністративно-побутовий комплекс	Стадія	Аркуш	Аркушів
Гол. констр.		Ворончак			28.12.21		ПП	2	
Норм.к.		Поперечний			28.12.21	Загальні дані (закінчення)	ТОВ "АктивПроект" м. Київ		
Перевірив		Ворончак			28.12.21				
Розробив		Фень			28.12.21				

Формат А3

План на відмітці +0.400

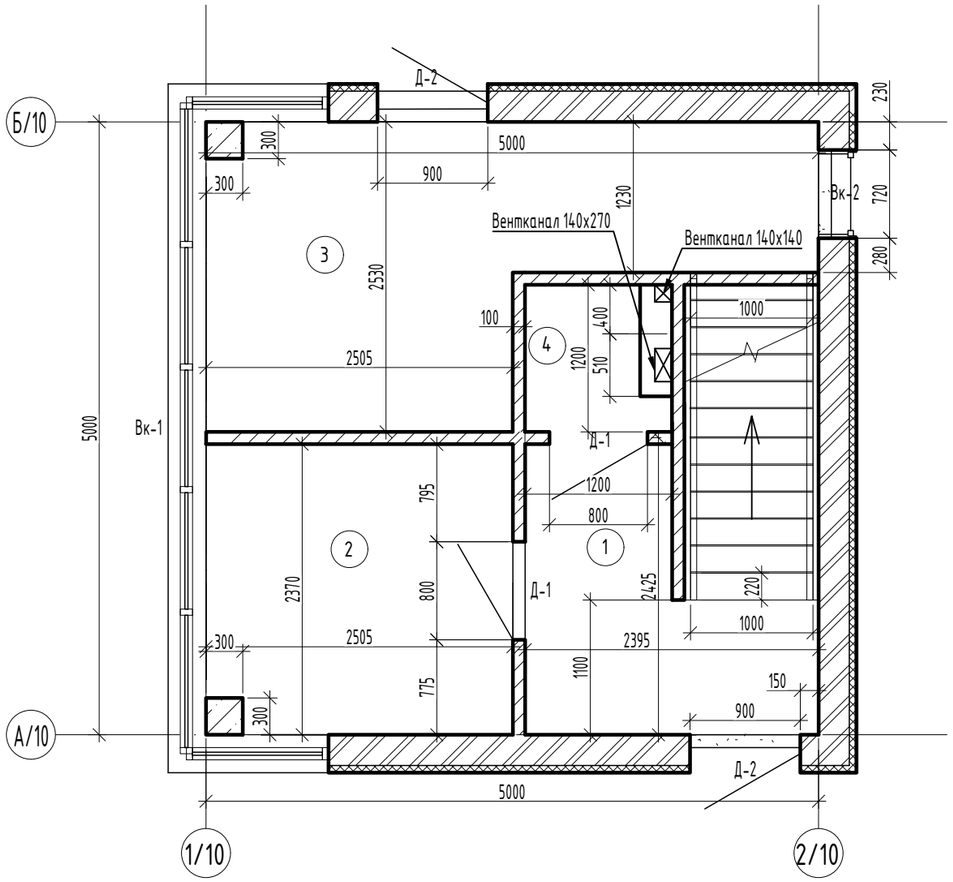

План на відмітці +3.400

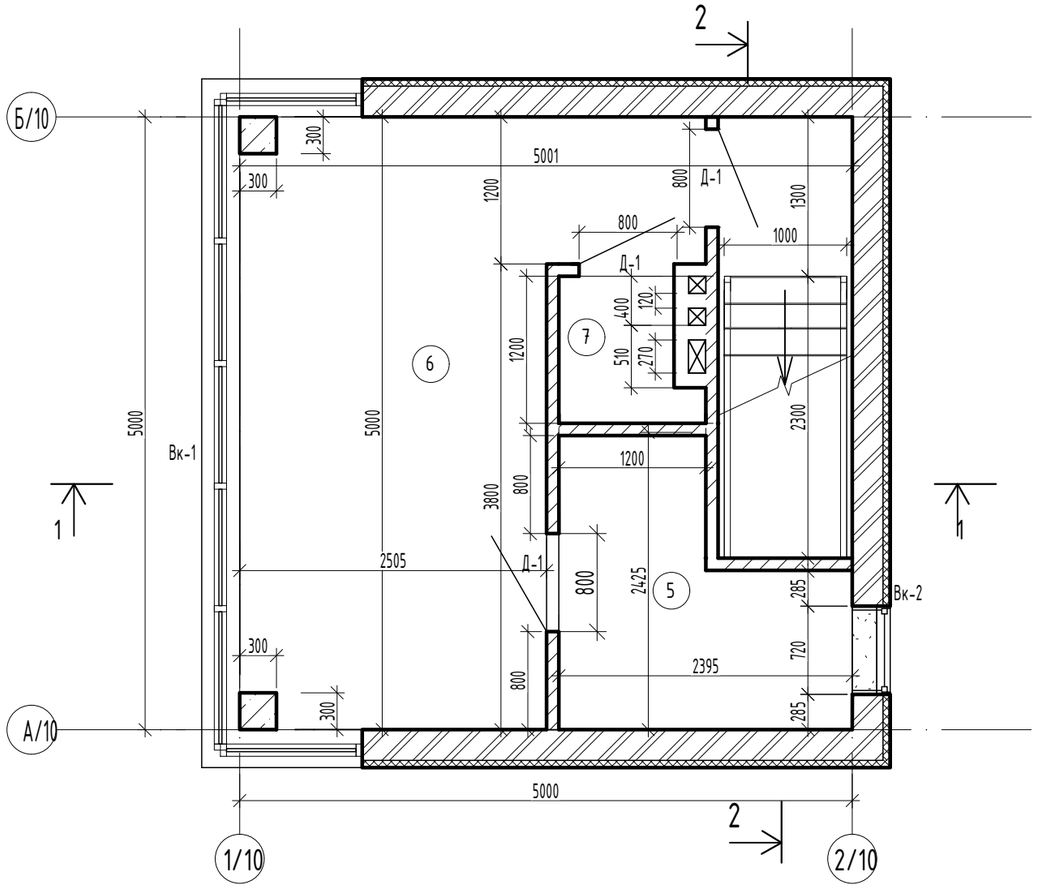

ЕКСПЛІКАЦІЯ ПРИМІЩЕНЬ

Номер по плану	Найменування	Площа, м2
	Поверх 1 (-0,600)	24,124
1	Хол	7,11
2	Кабінет керівника	5,98
3	Роздягальня робочих	9,834
4	Туалет	1,20
	Поверх 2(+2,400)	22,55
5	Підсобне приміщення	5,85
6	Лабораторія	15,498
7	Туалет	1,2

ВІДОМІСТЬ ПРОРІЗІВ

Поз.	Розмір прорізу bxh,мм
Д-1	800 х 2100
Д-1	900 х 2100
Вк-1	7000 х 2200
Вк-2	1460 х 720

СПЕЦИФІКАЦІЯ ЕЛЕМЕНТІВ ЗАПОВНЕННЯ ПРОРІЗІВ

Поз.	Позначення	Найменування	Кіл.
		Двері	
Д-1	Індивідуальні металеві	Двері Д-1	5
Д-1	Індивідуальні металеві	Двері Д-2	2
		Вікна	
Вк-1	Індивідуальне металопластикове	Вікно Вк-1	2
Вк-1	Індивідуальне металопластикове	Вікно Вк-2	2

АктивПроект

Зм.	Кіл.	Арк.	№ док.	Підпис	Дата
ГІП		Приліпко			28.12.21
Гол.констр.		Ворончак			28.12.21
Н.контр.		Поперечний			28.12.21
Перевірив		Ворончак			28.12.21
Розробив		Фень			28.12.21

2121-ДРУЖБА-АБ.10

Реконструкція майнового комплексу будівель складського призначення з приймання,первинної обробки,зберігання та відвантаження зерна за адресою:Тернопільська обл.,смт.Дружба

Адміністративно-побутовий комплекс

Стадія	Аркуш	Аркушів
ПП	3	

План на відмітці -0.800 та + 2.200. Експлікація приміщень. Специфікація заповнення прорізів

ТОВ "АктивПроект" м. Київ

Зам.інв.№

Підпис і дата

Інв. № ориг.

Формат А3

1-1

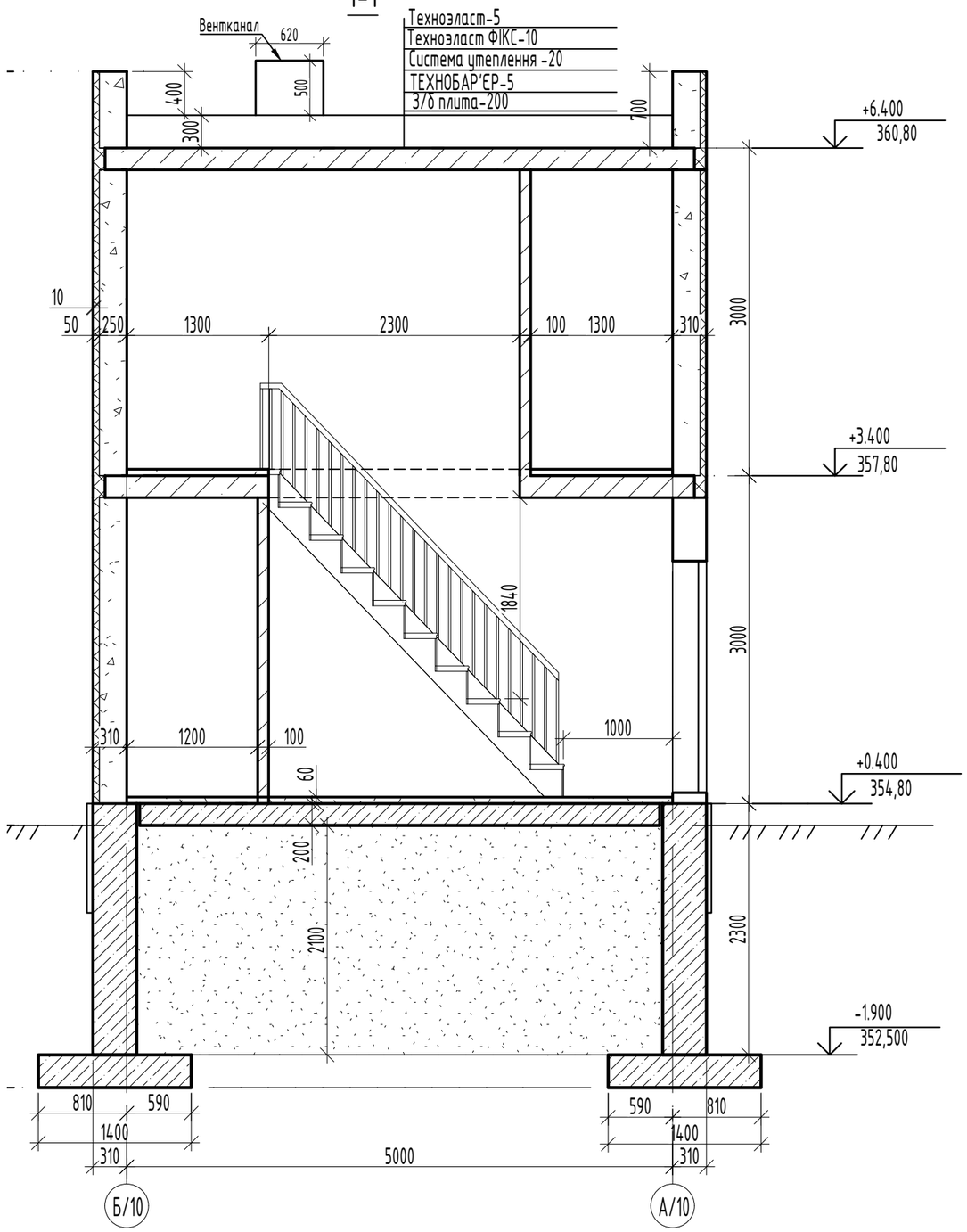

2-2

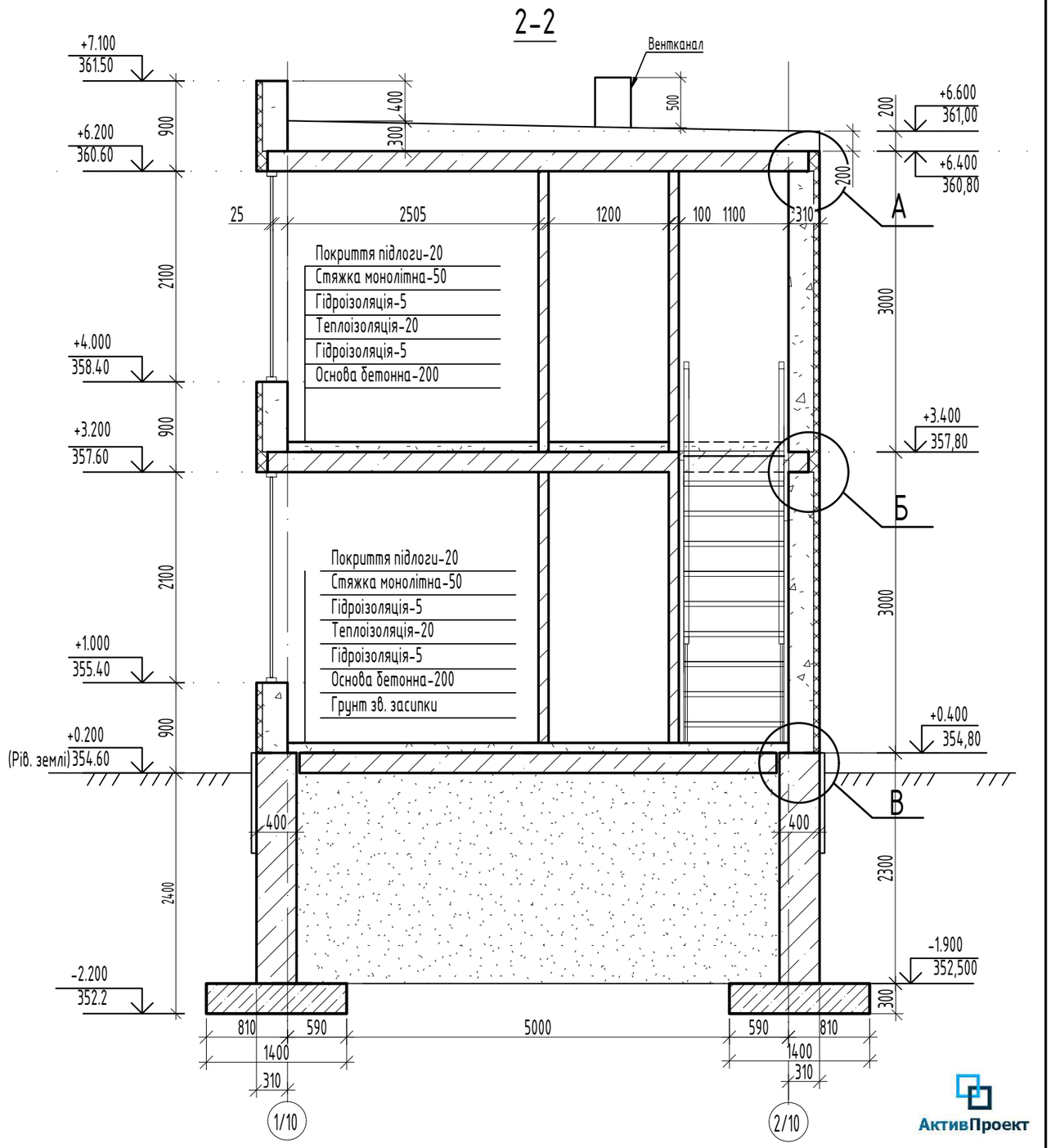

АктивПроект

Зм.	Кіл.	Арк.	№ док.	Підпис	Дата
ГІП		Приліпко			28.12.21
Гол. констр.		Ворончак			28.12.21
Норм.к.		Поперечний			28.12.21
Перевірив		Ворончак			28.12.21
Розробив		Фень			28.12.21

2121-ДРУЖБА-АБ.10

Реконструкція майнового комплексу будівель складського призначення з приймання,первинної обробки,зберігання та відвантаження зерна за адресою:Тернопільська обл.,смт.Дружба

Адміністративно-побутовий комплекс

Стадія	Аркуш	Аркушів
ПП	4	

Розріз "1-1", "2-2". Вузол А.

ТОВ "АктивПроект"
м. Київ

ПОГОДЖЕНО:

Зам.інв.№

Підпис і дата

Інв. № ориг.

Формат А3

Фасад А/10-Б/10

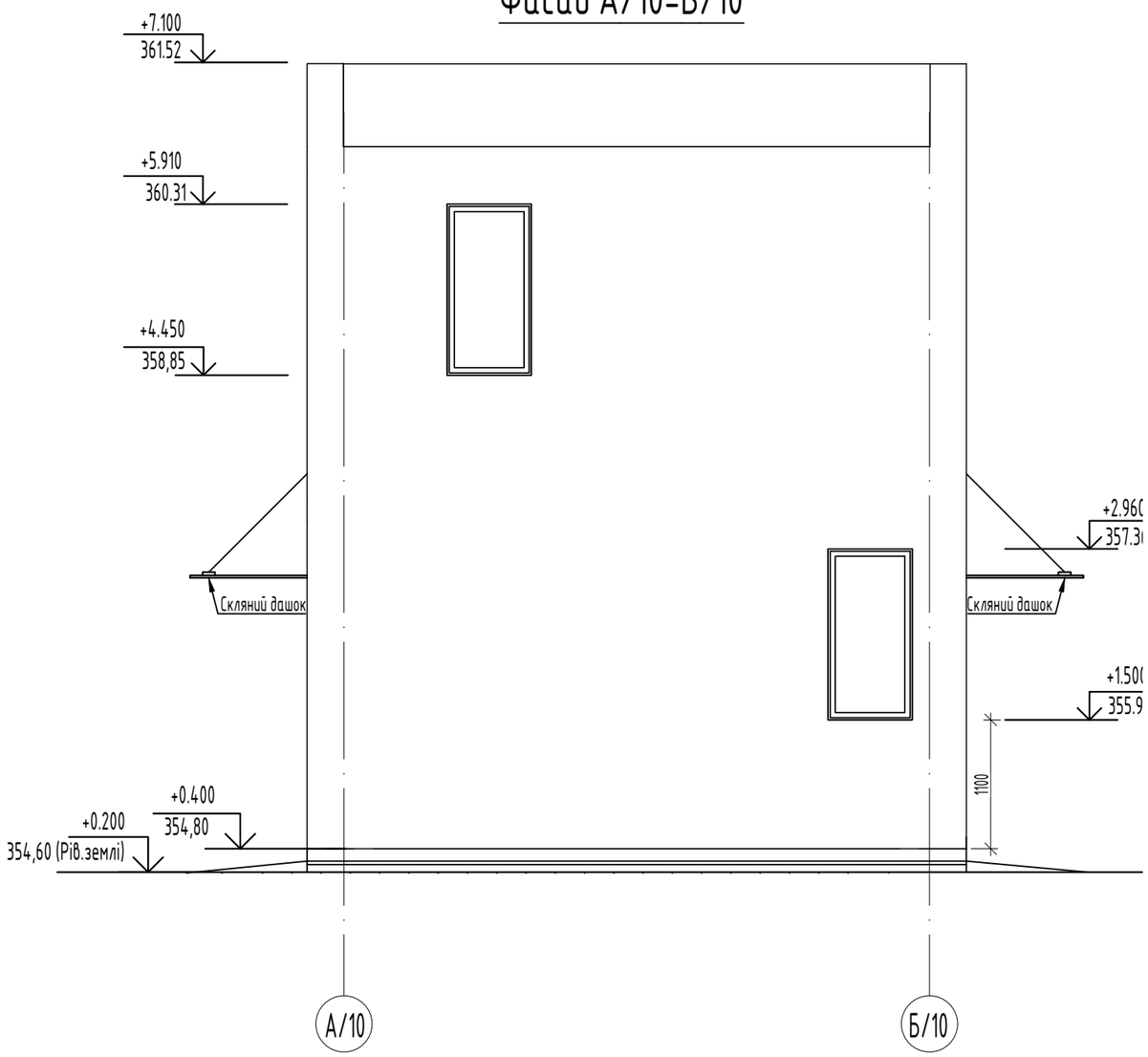

Фасад Б/10-А/10

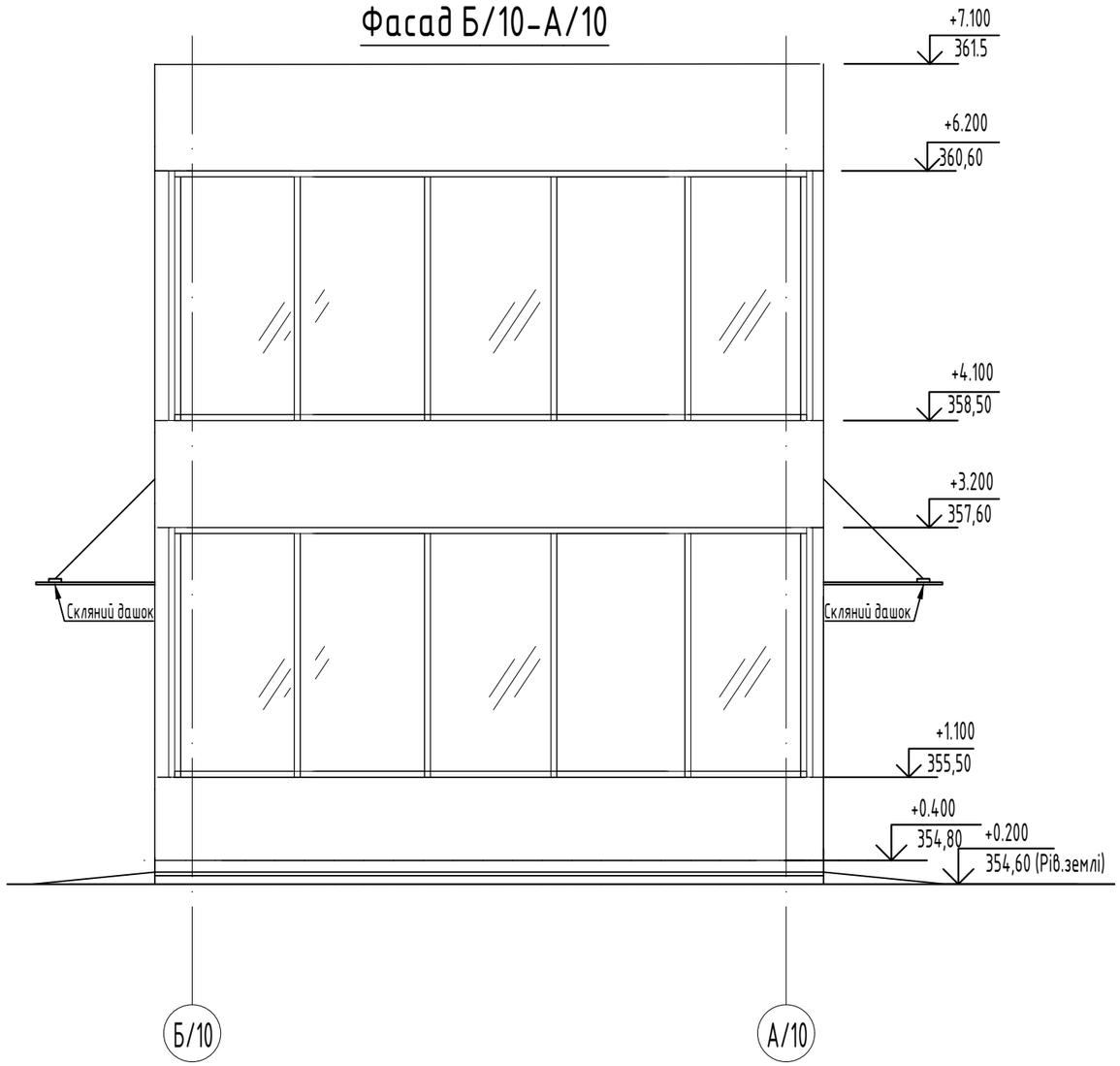

А
КБ-4

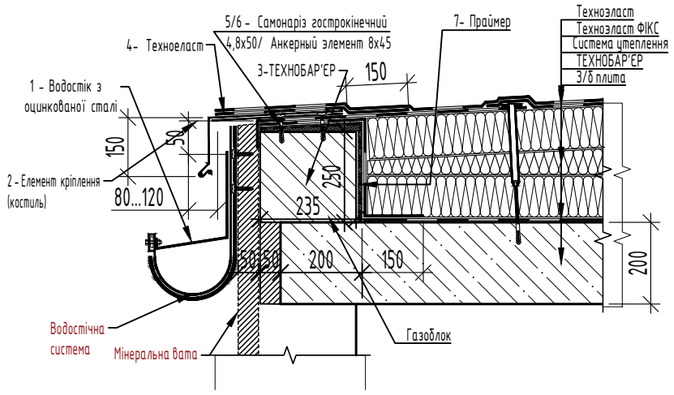

Елемент кріплення

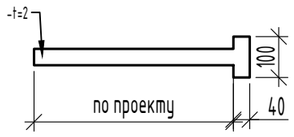

АктивПроект

Зм.	Кіл.	Арк.	№ док.	Підпис	Дата	2121-ДРУЖБА-АБ.10		
						Реконструкція майнового комплексу будівель складського призначення з приймання,первинної обробки,зберігання та відвантаження зерна за адресою:Тернопільська обл.,смт.Дружба		
ГІП		Приліпко			28.12.21	Адміністративно-побутовий комплекс	Стадія	Аркуш	Аркушів
Гол. констр.		Ворончак			28.12.21		ПП	5	
Норм.к.		Поперечний			28.12.21	Фасад А/10-Б/10. Фасад Б/10-А/10	ТОВ "АктивПроект" м. Київ		
Перевірив		Ворончак			28.12.21				
Розробив		Фень			28.12.21				

Формат А3

ПОГОДЖЕНО:

Зам.інв.№

Підпис і дата

Інв. № ориг.

Фасад 1/10-2/10

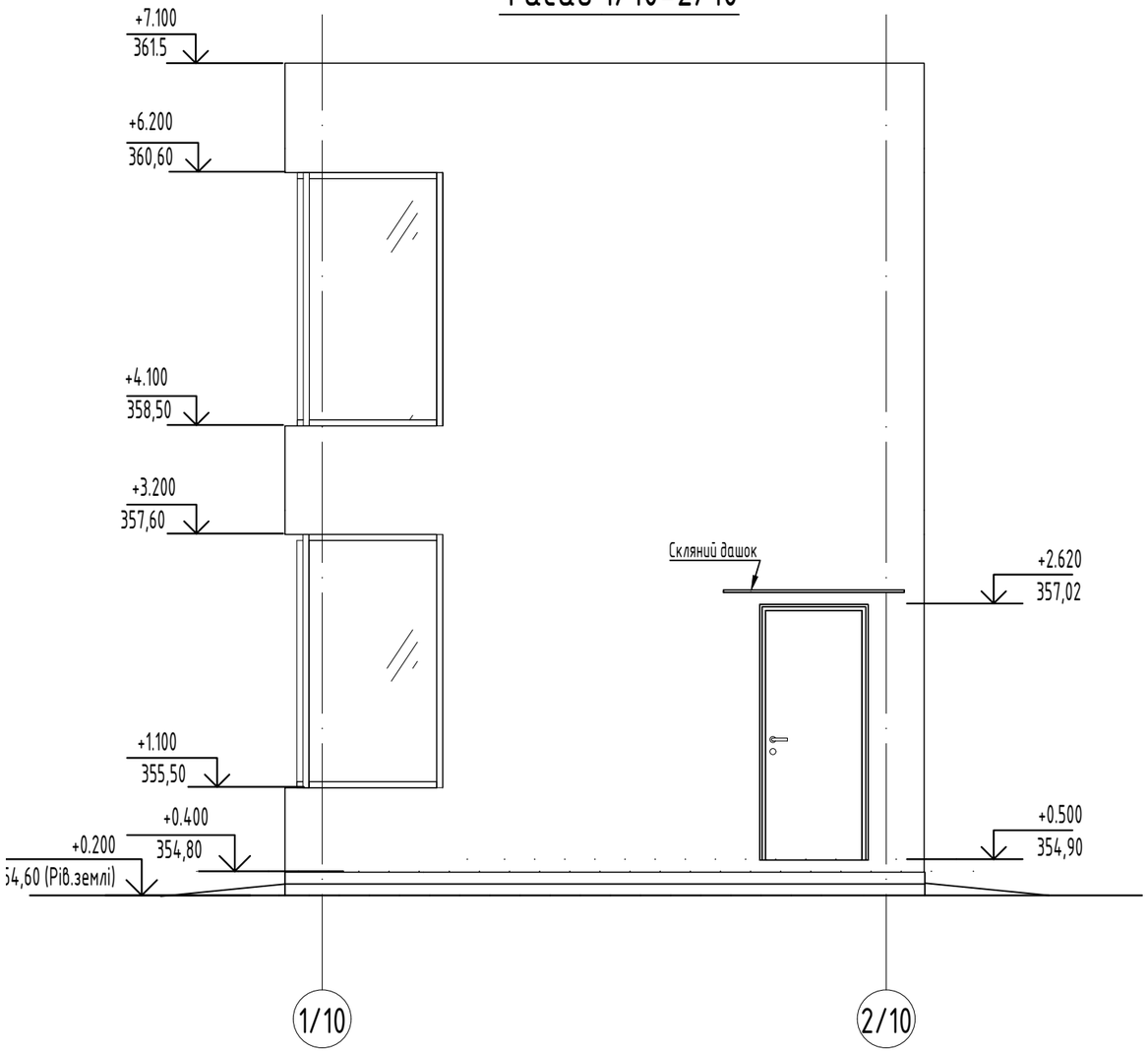

Фасад 2/10-1/10

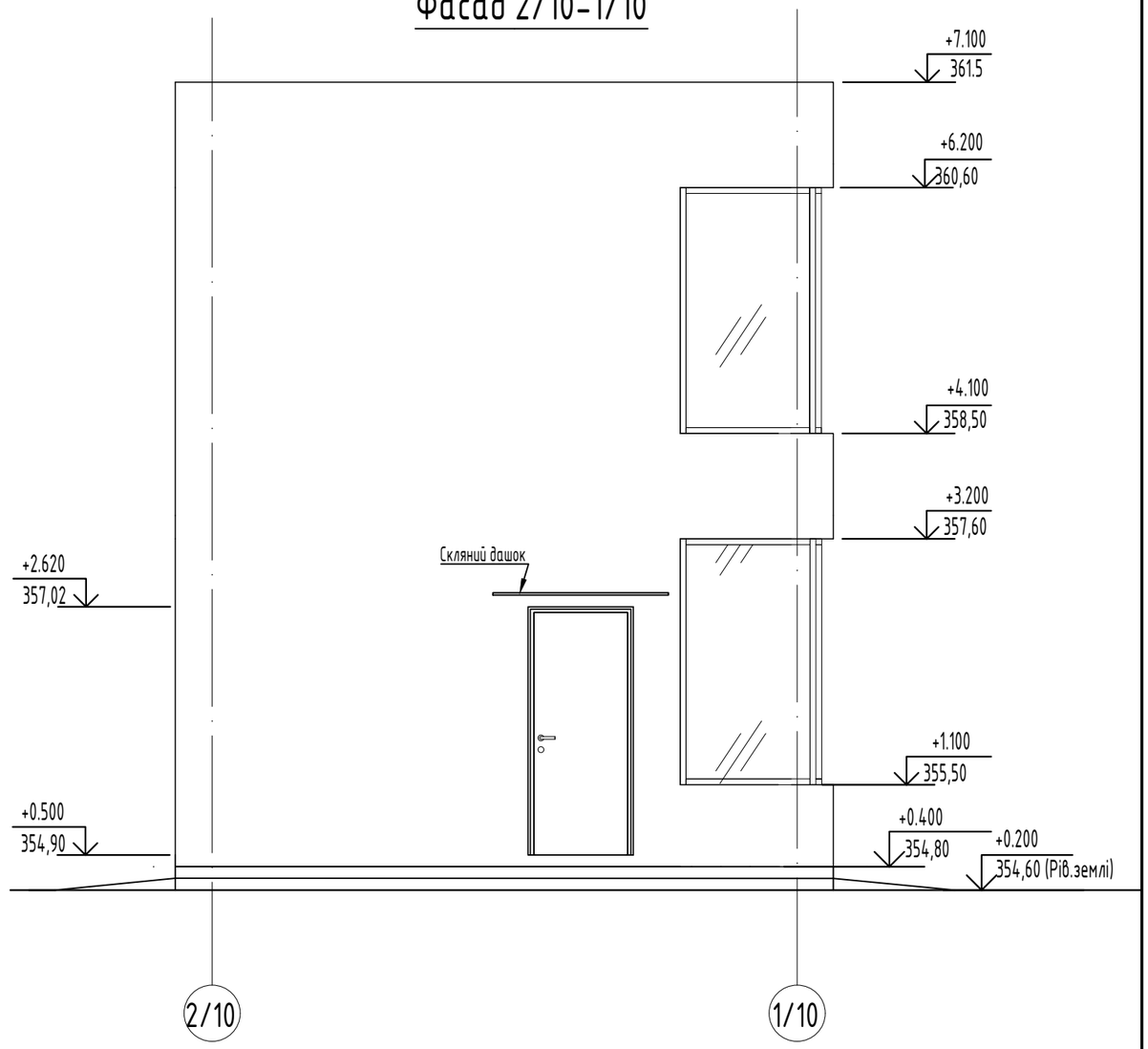

Б
КБ-4

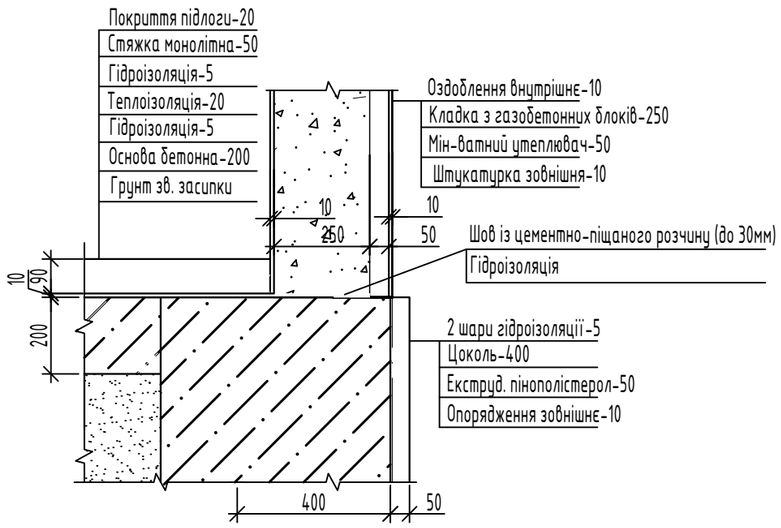

АктивПроект

Зм.	Кіл.	Арк.	№ док.	Підпис	Дата	2121-ДРУЖБА-АБ.10			
						Реконструкція майнового комплексу будівель складського призначення з приймання,первинної обробки,зберігання та відвантаження зерна за адресою:Тернопільська обл.,смт.Дружба			
ГІП		Приліпко			28.12.21	Адміністративно-побутовий комплекс	Стадія	Аркуш	Аркушів
Гол. констр.		Ворончак			28.12.21		ПП	6	
Норм.к.		Поперечний			28.12.21	Фасад 1/10-2/10. Фасад 2/10-1/10.	ТОВ "АктивПроект" м. Київ		
Перевірив		Ворончак			28.12.21				
Розробив		Фень			28.12.21				

Формат А3

ПОГОДЖЕНО:

Зам.інв.№

Підпис і дата

Інв. № ориг.

Кладочний план і план перемичок 1-го поверху

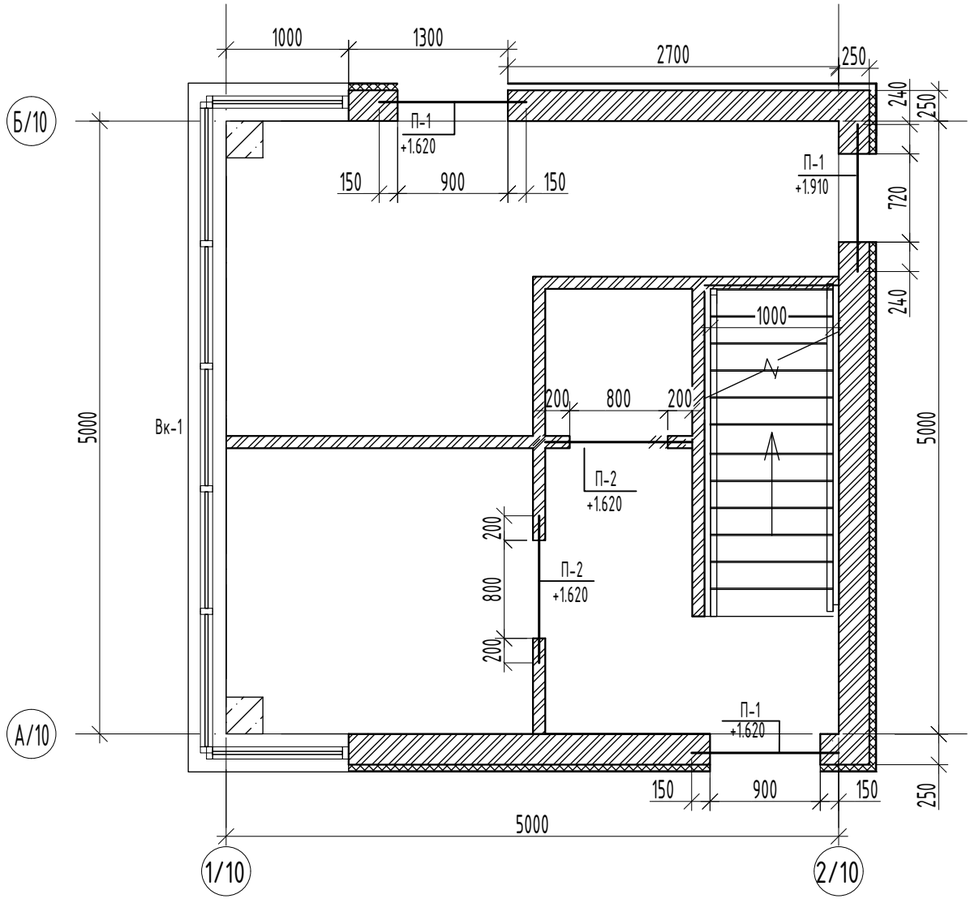

План розміщення перемичок 2-го поверху

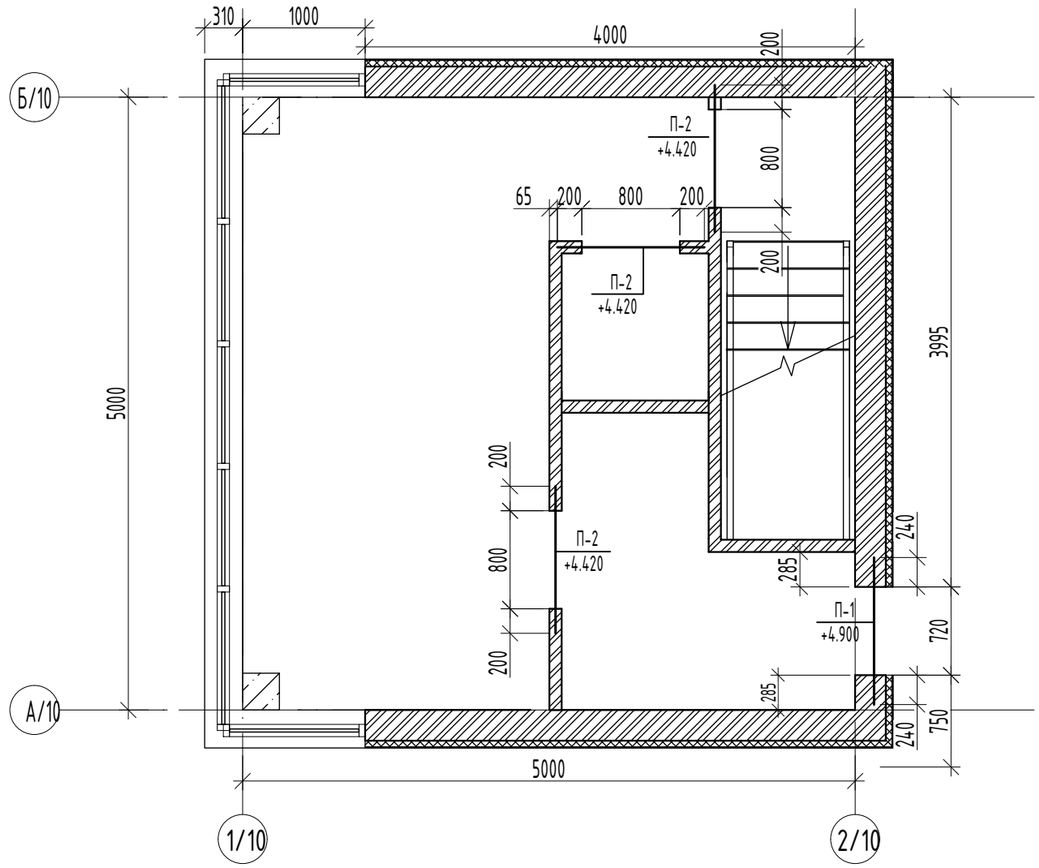

Відомість елементів

Марка	Схема січення
П-1 (2 шт.)	
П-2 (1 шт.)	

Відомість прорізів

Позначення	Найменув., ДСТУ	Умовне позначення	К-сть, шт	Вага, кг/шт	Приміт.
1	ДСТУ - Н Б В.2.6 -202:2015	ПБ120.15.20-15Н	4	85.8	343.2
2		ПБ 120.10.20-15Н	9	20.5	102.5

АктивПроект

Зм.	Кіл.	Арк.	№ док.	Підпис	Дата	2121-ДРУЖБА-АБ.10		
						Реконструкція майнового комплексу будівель складського призначення з приймання,первинної обробки,зберігання та відвантаження зерна за адресою:Тернопільська обл.,смт.Дружба		
ГІП		Приліпко			28.12.21	Адміністративно-побутовий комплекс	Стадія: ПП	Аркуш: 7 / Аркушів:
Гол.констр.		Ворончак			28.12.21			
Н.контр.		Поперечний			28.12.21	План розміщення перемичок на 1-му поверсі. План розміщення перемичок на 2-му поверсі.	ТОВ "АктивПроект" м. Київ	
Перевірив		Ворончак			28.12.21			
Розробив		Фень			28.12.21			

Замінв.№ | Підпис і дата | Інв.№ ориг.

Формат А3

Плита перекриття 1-го поверху
(опалубка)

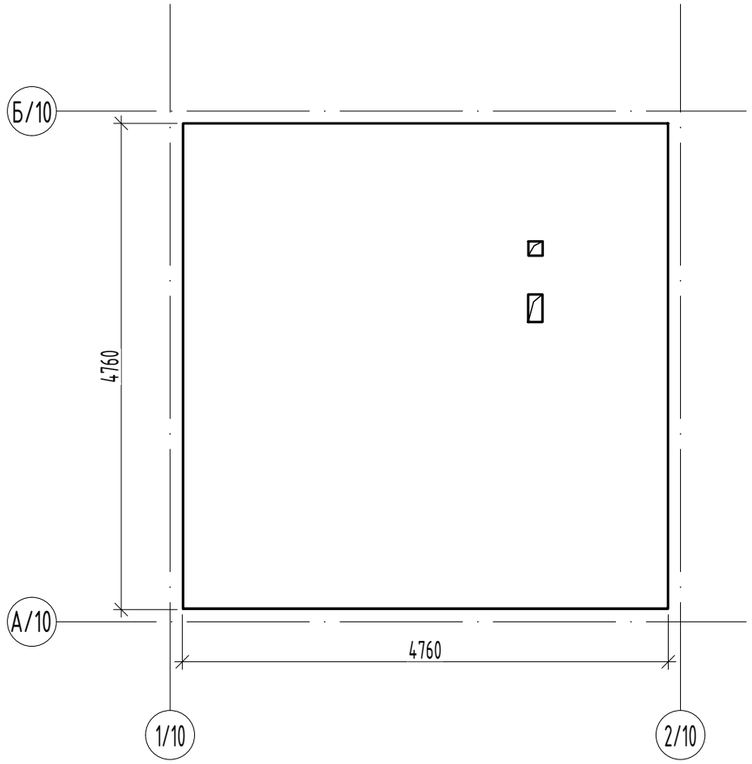

Плита перекриття 2-го поверху
(опалубка)

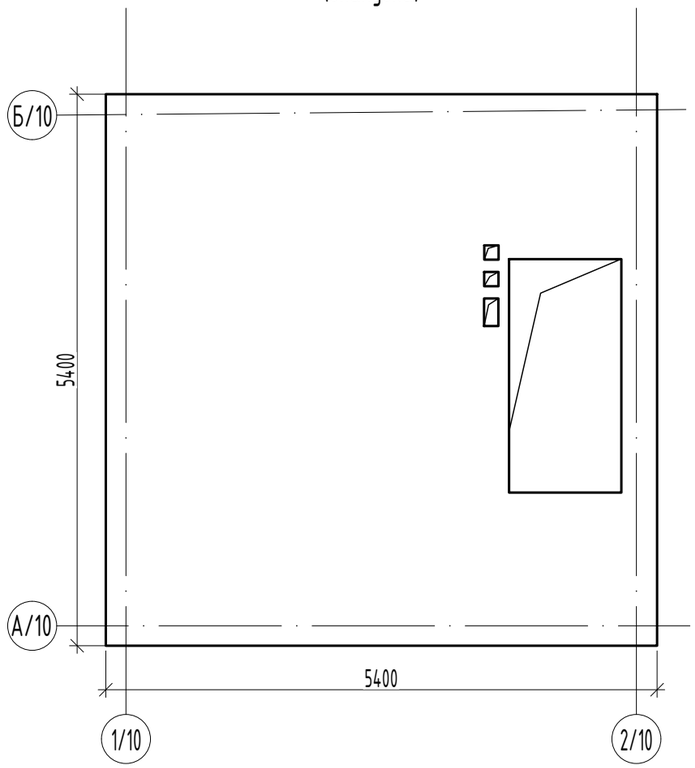

План покрівлі

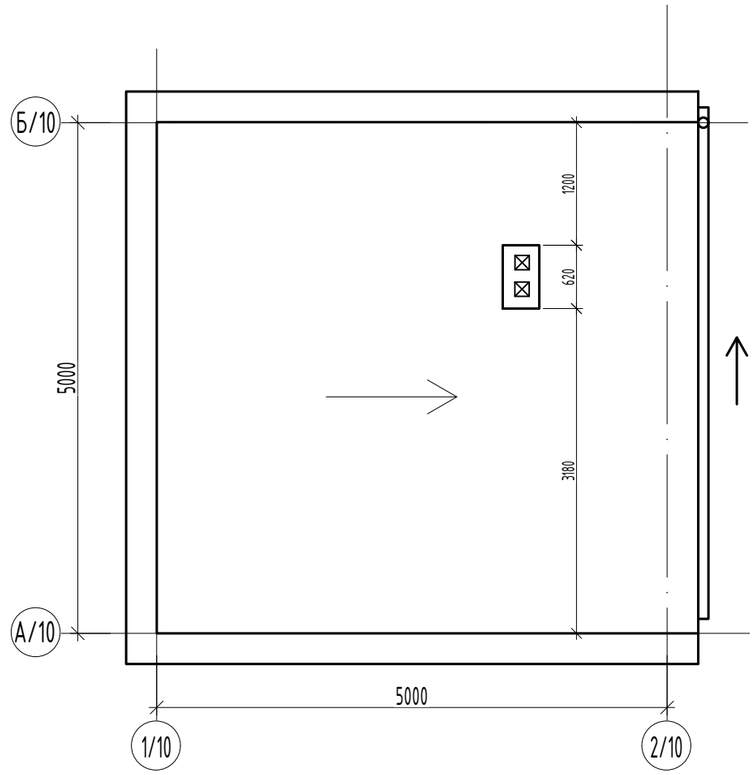

Відомість витрат сталі

Поз.	Позначення	Найменування	Кіл.	Маса од,кг	Примітки
		Деталі Пм-1			
1	ДСТУ 3760:2006	ø 12 А500С l= 5340 мм	54	4.742	256.01
2	ДСТУ 3760:2006	ø 16 А500С l= 5340 мм	8	6.620	52.96
3*	ДСТУ 3760:2006	ø 8 А240 l= 1290 мм	104	0.510	53.04
		Матеріали			
	ДСТУ Б.В.2.6-156:2010	Бетон кл.С20/25	-	-	5.83 $м^3$

Відомість деталей

Поз.	Ескіз
3*	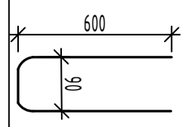

АктивПроект

Зм.	Кіл.	Арк.	№ док.	Підпис	Дата
ГІП		Приліпко			28.12.21
Гол.констр.		Ворончак			28.12.21
Н.контр.		Поперечний			28.12.21
Перевірив		Ворончак			28.12.21
Розробив		Фень			28.12.21

2121-ДРУЖБА-АБ.10

Реконструкція майнового комплексу будівель складського призначення з приймання,первинної обробки,зберігання та відвантаження зерна за адресою:Тернопільська обл.,смт.Дружба

Адміністративно-побутовий комплекс

Стадія	Аркуш	Аркушів
ПП	8	

Плита перекриття(опалубка). Відомість витрат сталі.

ТОВ "АктивПроект"
м. Київ

Формат А3

Зам.інв.№

Підпис і дата

Інв. № ориг.

Плита перекриття 1-го поверху
(армування)

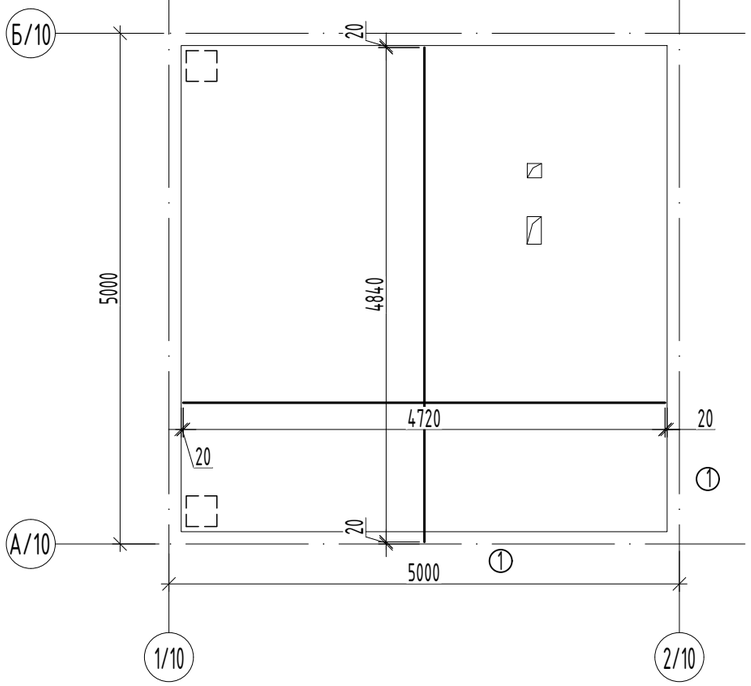

Плита перекриття 2-го поверху
(додаткове армування)

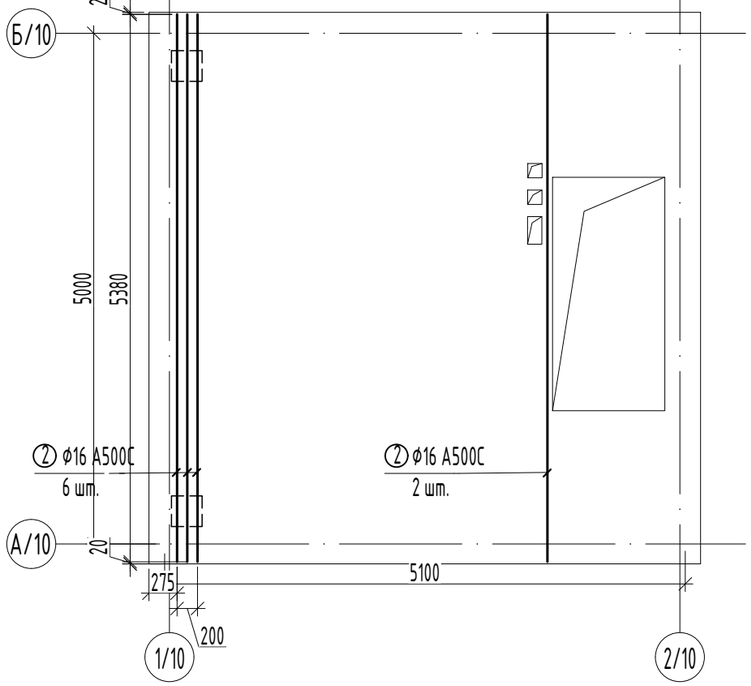

Плита перекриття 2-го поверху
(армування)

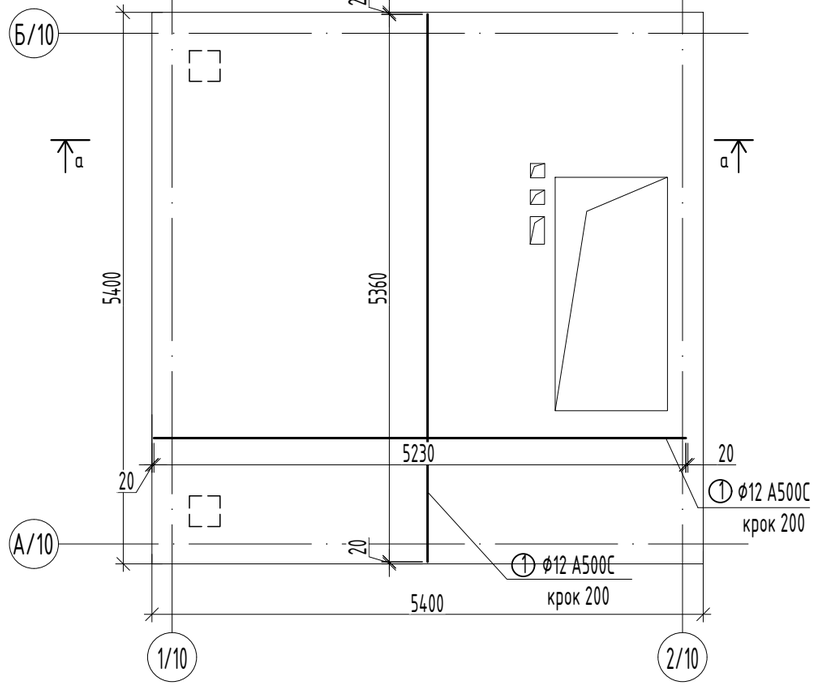

Плита перекриття 1-го поверху
(додаткове армування)

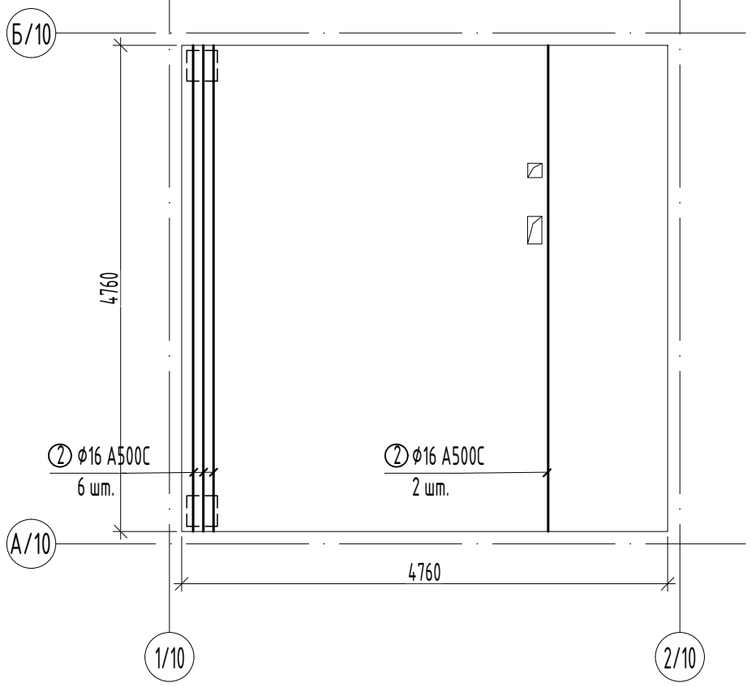

а-а

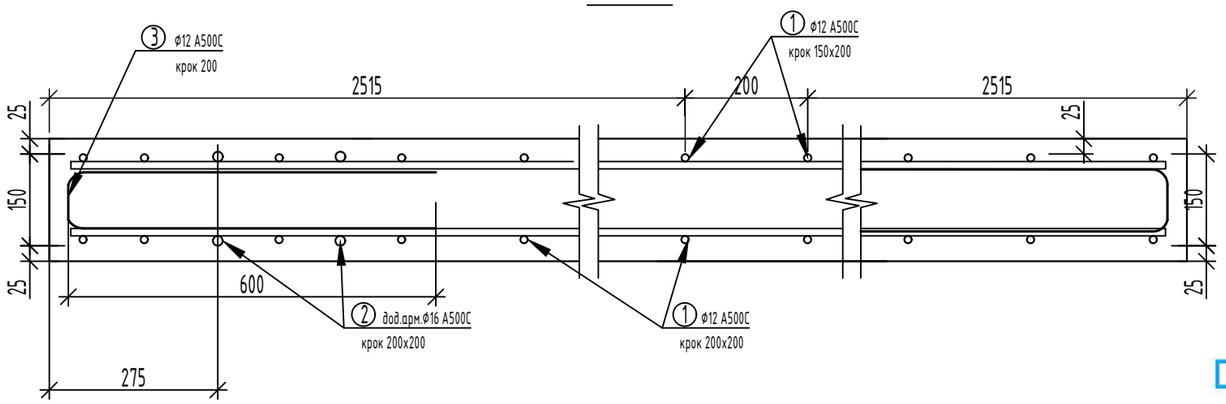

АктивПроект

Зм.	Кіл.	Арк.	№ док.	Підпис	Дата
ГІП		Приліпко			28.12.21
Гол.констр.		Ворончак			28.12.21
Н.контр.		Поперечний			28.12.21
Перевірив		Ворончак			28.12.21
Розробив		Фень			28.12.21

2121-ДРУЖБА-АБ.10

Реконструкція майнового комплексу будівель складського призначення з приймання,первинної обробки,зберігання та відвантаження зерна за адресою:Тернопільська обл.,смт.Дружба

Адміністративно-побутовий комплекс

Стадія	Аркуш	Аркушів
ПП	9	

Плита перекриття 1-го поверху (армування).
Плита перекриття 2-го поверху (армування).

ТОВ "АктивПроект"
м. Київ

Формат А3

Замінв.№

Підпис і дата

Інв.№ ориг.

План фундаментів (опалубка)

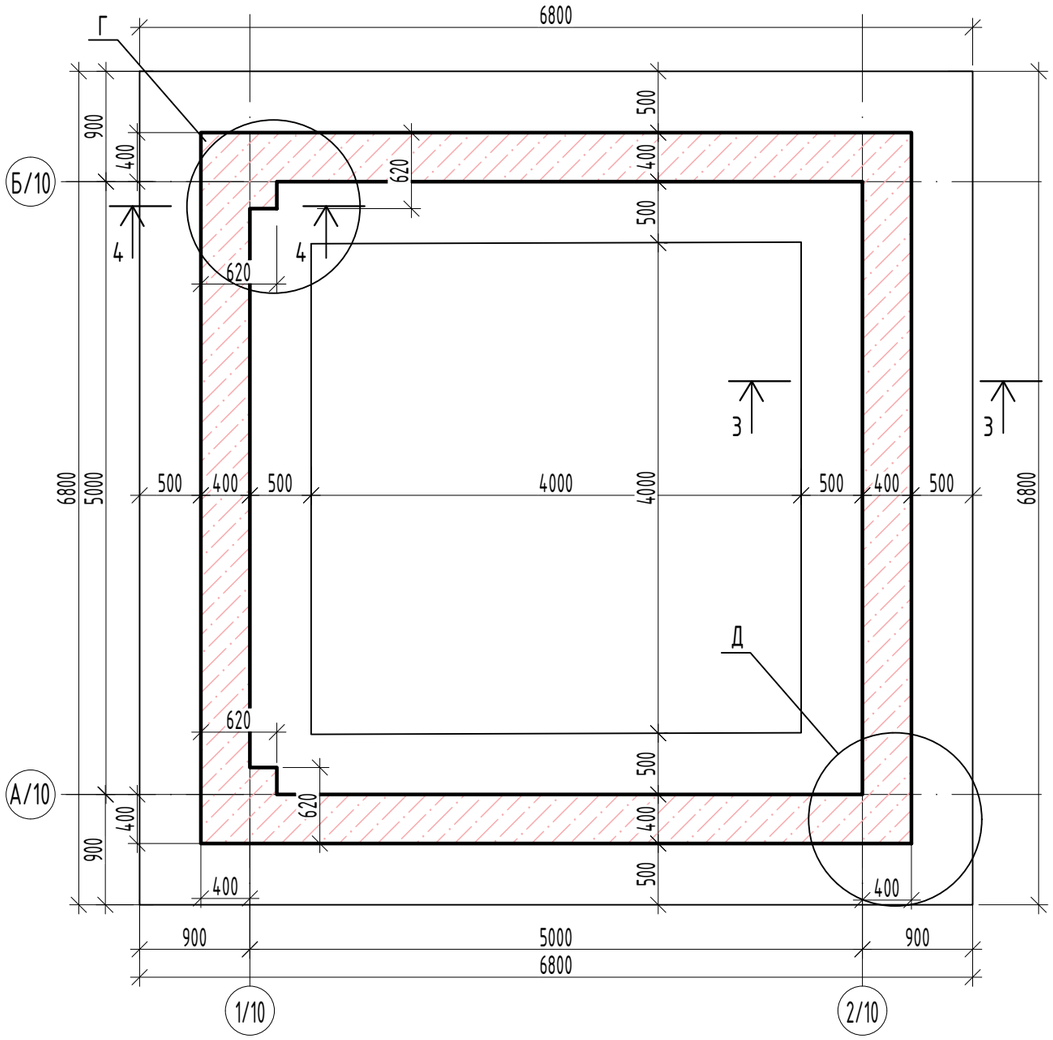

Вузол Д (опалубка)

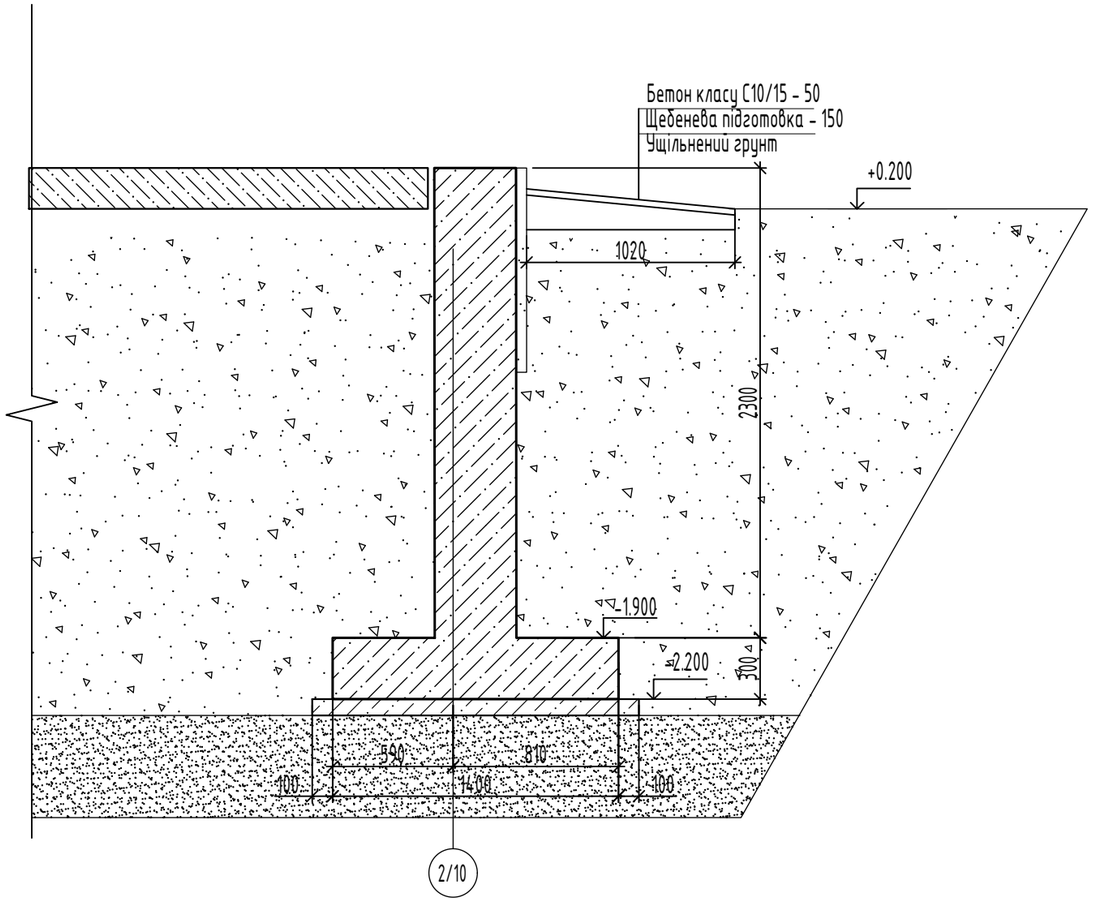

ВІДОМІСТЬ ВИТРАТ СТАЛІ, КГ

Марка виробу	Виробі арматурні						
	Арматура класу						
	А240		А400С				Всього
	ДСТУ 3760:2006						
	Ø8	Всього	Ø10	Ø12	Ø16	Всього	
Фундамент	185,238	185,238	676,61	316,766	78,48	1071,86	1257,074
Разом		185,238				1071,86	1257,074

Зам.інв.№

Підпис і дата

Інв. № ориг.

АктивПроект

Зм.	Кіл.	Арк.	№ док.	Підпис	Дата
ГІП		Приліпко			28.12.21
Гол.констр.		Ворончак			28.12.21
Н.контр.		Поперечний			28.12.21
Перевірив		Ворончак			28.12.21
Розробив		Фень			28.12.21

2121-ДРУЖБА-АБ.10

Реконструкція майнового комплексу будівель складського призначення з приймання,первинної обробки,зберігання та відвантаження зерна за адресою:Тернопільська обл.,смт.Дружба

Адміністративно-побутовий комплекс

Стадія	Аркуш	Аркушів
ПП	10	

План фундаментів(опалубка). Відомість витрат сталі. Вузол Б(опалубка).

ТОВ "АктивПроект" м. Київ

Формат А3

План фундаментів(армування)

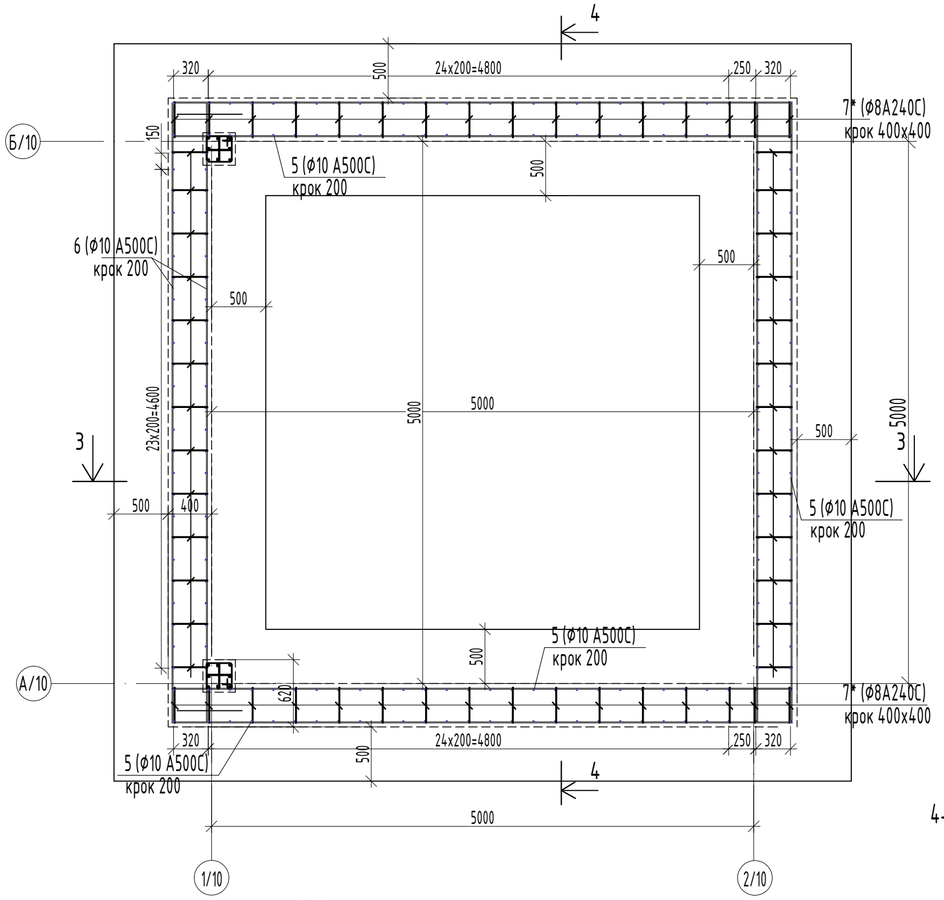

3-3

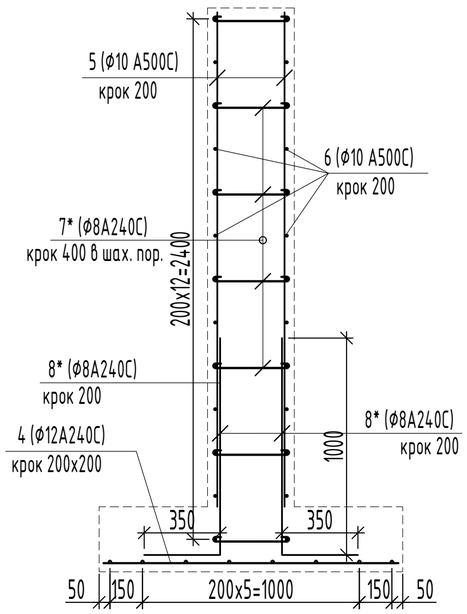

4-4

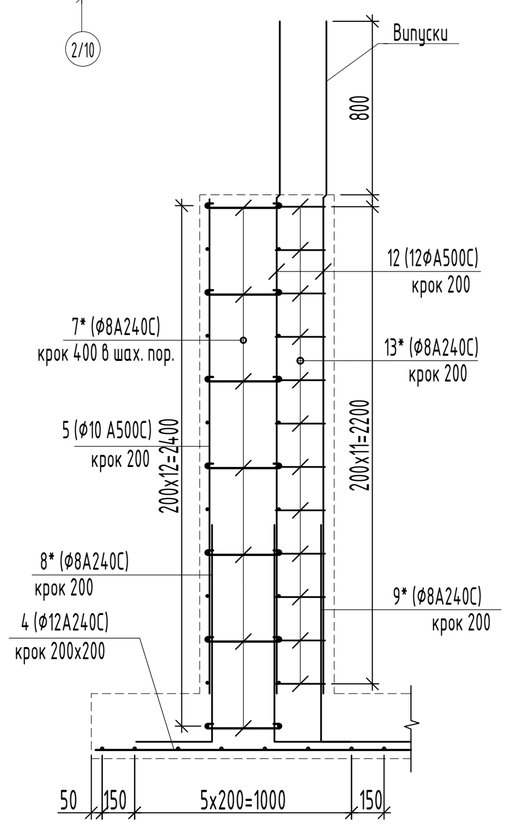

СПЕЦИФІКАЦІЯ ЕЛЕМЕНТІВ

Поз.	Позначення	Найменування	Кіл.	Маса од,кг	Примітки
		Фундаменти			
		Деталі			
4	ДСТУ 3760-98	ø 12 A500C l заг.=307,04 м	-	0.888	272,65
5	ДСТУ 3760-98	ø 10 A500C l= 2280 мм	220	1,406	309,49
6	ДСТУ 3760-98	ø 10 A500C l= 5720 мм	104	3,53	367,12
7	ДСТУ 3760-98	ø 8 A240 l= 440 мм	392	0,174	68,2
8*	ДСТУ 3760-98	ø 8 A240 l= 1035 мм	110	0,639	70,25
9*	ДСТУ 3760-98	ø 8 A240 l= 1035 мм	24	0,639	15,34
10	ДСТУ 3760-98	ø 16 A500C l= 3105 мм	16	4,905	78,48
11	ДСТУ 3760-98	ø 8 A240 l= 960 мм	48	0,379	18,20
12	ДСТУ 3760-98	ø 12 A500C l= 3105 мм	16	2,76	44,116
13	ДСТУ 3760-98	ø 8 A240 l= 350 мм	96	0,138	13,248
		Матеріали			
	ДСТУ Б.В.2.6-156:2010	Бетон кл.С20/25	-	-	28.5 м^3

Відомість деталей

Поз.	Ескіз	Поз.	Ескіз	Поз.	Ескіз
7*	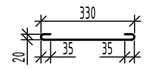	8*		9*	

В (КБ-4)

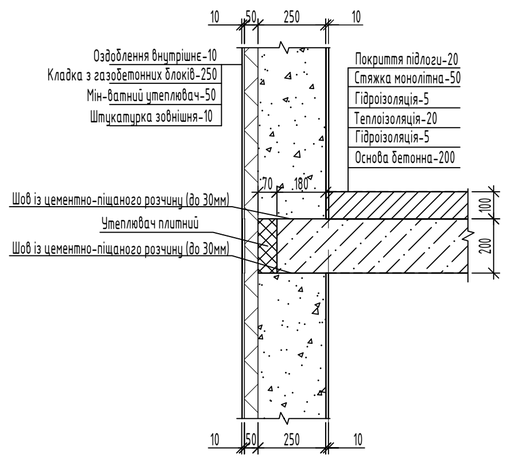

Г

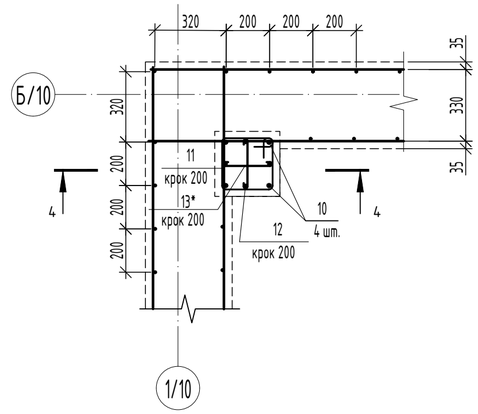

АктивПроект

Зм.	Кіл.	Арк.	№ док.	Підпис	Дата	2121-ДРУЖБА-АБ.10			
						Реконструкція майнового комплексу будівель складського призначення з приймання,первинної обробки,зберігання та відвантаження зерна за адресою:Тернопільська обл.,смт.Дружба			
ГІП		Приліпко			28.12.21	Адміністративно-побутовий комплекс	Стадія	Аркуш	Аркушів
Гол. констр.		Ворончак			28.12.21		ПП	11	
Норм.к.		Поперечний			28.12.21	План фундаментів(армування). Специфікація елементів. Вузол В. Вузол Г.	ТОВ "АктивПроект" м. Київ		
Перевірив		Ворончак			28.12.21				
Розробив		Фень			28.12.21				

ПОГОДЖЕНО:

Зам.інв.№

Підпис і дата

Інв. № ориг.

Формат А2

Б - Б
(опалубка)

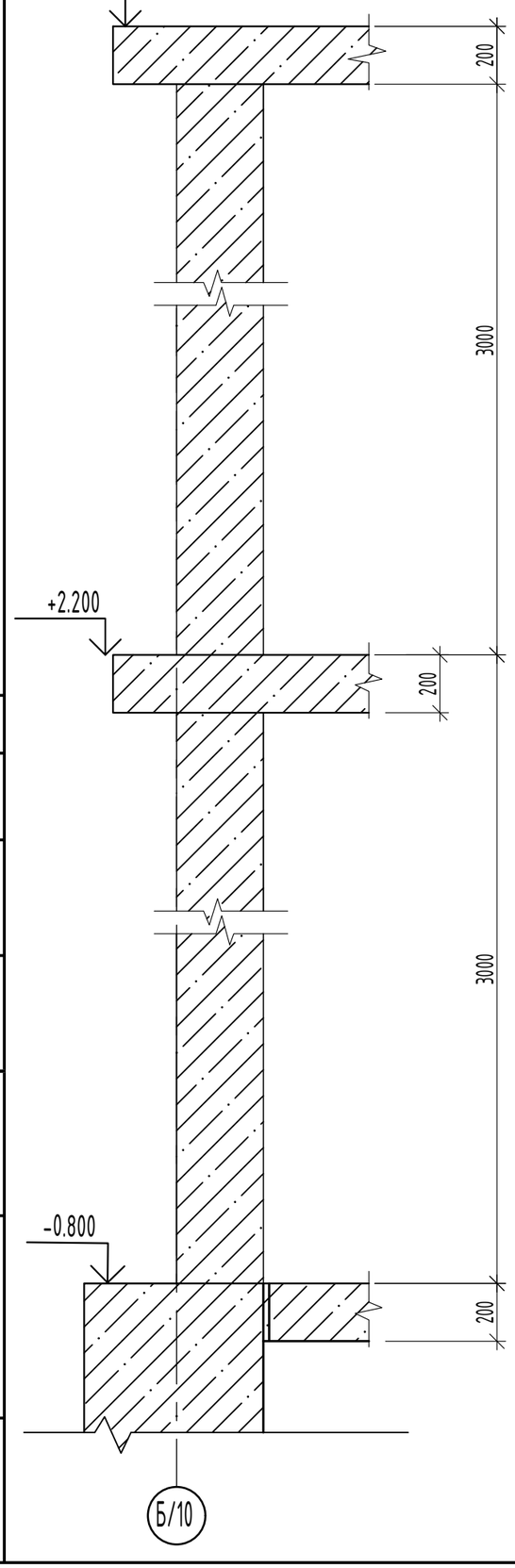

Б - Б
(армування)

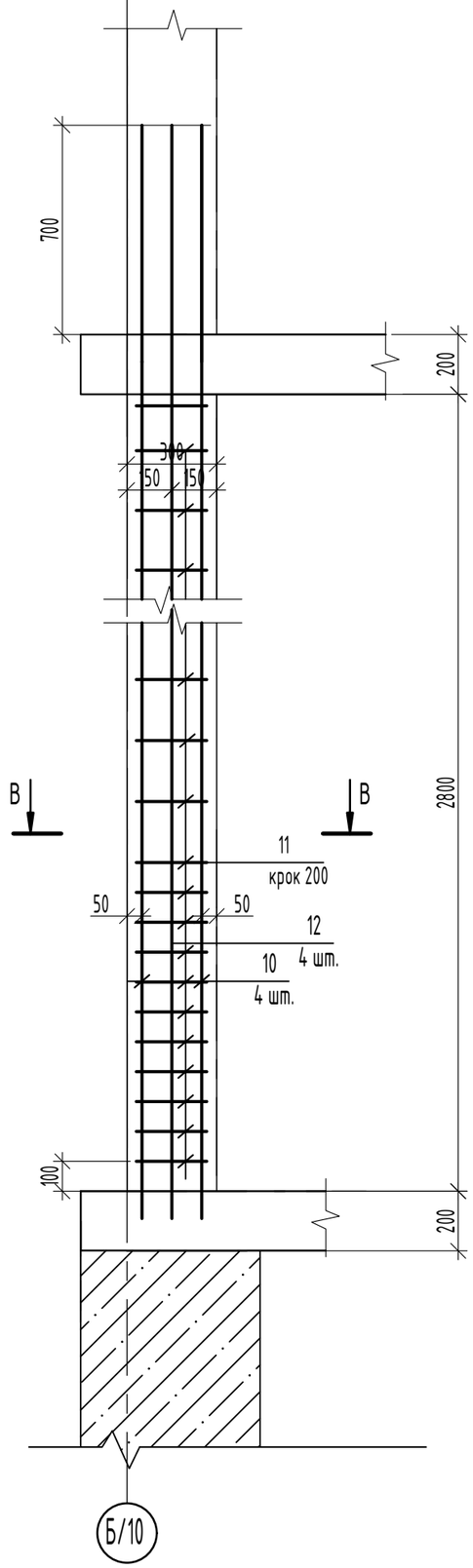

Специфікація елементів Фм-1

Поз.	Позначення	Найменування	Кіл.	Маса од, кг	Примітки
		Деталі:			
10	ДСТУ 3760:2009	ф 16 А500С l=3700	4	5,846	23,384
11*	ДСТУ 3760:2009	ф 8 А240С l=960	20	0,375	7,5
12	ДСТУ 3760:2009	ф 10 А240С l=3700	4	2,283	9,13
13*	ДСТУ 3760:2009	ф 8 А240С l=350	40	0,138	5,53
		Матеріали:			
	ДСТУ Б.В.2.6-156:2010	Бетон кл. С20/25, F100, W6			0,23 м^3

* - див. відомість деталей

Б - Б
(армування)

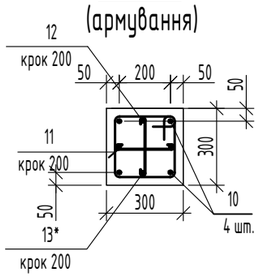

Відомість витрат сталі, кг

Марка виробу	Вироби арматурні					Разом
	Арматура класу					
	А240С		А500С			
	ДСТУ 3760:2009		ДСТУ 3760:2009			
	ф8	Всього	ф10	ф16	Всього	
К-1	52,12	52,12	36,52	93,536	130,056	182,166

Відомість деталей

Поз.	Ескіз	Поз.	
9	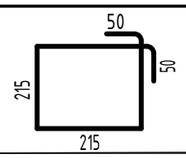	11	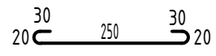

Розміри дані по внутрішнім граням

АктивПроект

Зм.	Кіл.	Арк.	№ док.	Підпис	Дата
ГІП		Приліпко			28.12.21
Гол. констр.		Ворончак			28.12.21
Норм.к.		Поперечний			28.12.21
Перевірив		Ворончак			28.12.21
Розробив		Фень			28.12.21

2121-ДРУЖБА-АБ.10

Реконструкція майнового комплексу будівель складського призначення з приймання,первинної обробки,зберігання та відвантаження зерна за адресою:Тернопільська обл.,смт.Дружба

Адміністративно-побутовий комплекс

Стадія	Аркуш	Аркушів
ПП	12	

Розріз "Б-Б". Відомість витрати сталі.

ТОВ "АктивПроект"
м. Київ

ПОГОДЖЕНО:

Замінів.№

Підпис і дата

Інв. № ориг.